Serie | 6, Unterbau-Kühlschrank, 82 x 60 cm
KUR15AFF0

LED Licht

Zubehör
1 x Eierablage

Sonderzubehör
KFZ10AX0 : Türfront mit Alu-Dekorrahmen
KUZ20SX0 : Vorsatztür, Edelstahl

Der Unterbau-Kühlschrank mit MultiBox: der ideale Aufbewahrungsort für Ihr frisches Obst und Gemüse.

- **LED Beleuchtung:** gleichmäßige und blendfreie Ausleuchtung des Kühlraums, mit langer Lebensdauer.

Technische Daten

Energieeffizienzklasse:	F
Durchschnittlicher Energieverbrauch in Kilowattstunden pro Jahr (kWh/a):	114 kWh/annum
Summe der Volumen der Tiefkühlfächer:	0 l
Summe der Volumen der Kaltlagerfächer:	137 l
Luftschallemissionen:	38 dB
Luftschallemissionsklasse:	C
Bauform:	Eingebaut
Dekorrahmen/ - platte:	Möglich mit Zubehör
Höhe:	820 mm
Gerätebreite:	598 mm
Gerätetiefe:	548 mm
Nischenmaße (H x B x T):	820 x 600 x 550 mm
Nettogewicht (kg):	34,415 kg
Anschlusswert (W):	90 W
Absicherung:	10 A
Türanschlag:	rechts wechselbar
Spannung (V):	220-240 V
Frequenz (Hz):	50 Hz
Approbationszertifikate:	CE, VDE
Länge Anschlusskabel:	230 cm
Anzahl Verdichter:	1
Anzahl unabhängiger Kühlkreisläufe:	1
Innenlüfter:	Nein
Scharniere wechselbar:	Ja
Anzahl verstellbarer Ablagen-Kühlteil (Stck):	2
Flaschenregale:	Nein
EAN-Nummer:	4242005142842
Marke:	Bosch
Internationale Bestellbezeichnung:	KUR15AFF0
Produktkategorie:	Kühlschrank
Frostfree System:	Nein
Art der Installation:	Unterbaugeräte

4 242005 142842

Serie | 6, Unterbau-Kühlschrank, 82 x 60 cm
KUR15AFF0

Der Unterbau-Kühlschrank mit MultiBox: der ideale Aufbewahrungsort für Ihr frisches Obst und Gemüse.

Leistung und Verbrauch

- Unter-/Zwischenbau vollintegrierbar
- Energieeffizienzklasse: F
- Nutzinhalt gesamt: 137 l
- Nutzinhalt Kühlfächer: 137 l
- Nutzinhalt Tiefkühlfächer: 0 l
- Energieverbrauch / Jahr: 114 kWh/a
- Klimaklasse: SN-ST
- SuperGefrieren: nein
- Geräuscheffizienzklasse / Geräusch-Wert: C / 38 dB
- Auf Basis der Ergebnisse der Normprüfung über 24 Std. Tatsächlicher Verbrauch abhängig von Nutzung/Standort des Geräts.

Design

- Be- und Entlüftung im Sockelbereich, kein Ausschnitt in der Arbeitsplatte erforderlich
- Reinigungsfreundlicher, heller Innenraum

Komfort und Sicherheit

- Drehwähler für Temperaturregelung
- Abtau-Automatik

Kühlteil

- 3 Abstellflächen aus Sicherheitsglas, davon 2 höhenverstellbar
- 3 durchgehende Türabsteller
- davon 1 Flaschenhalter mit extra tiefen Türabsteller
- LED Beleuchtung

Frischhaltesystem

- 2 MultiBoxen -Transparente Schubladen mit Wellenboden, ideal zur Lagerung von Obst und Gemüse.

Technische Informationen

- Türanschlag rechts, wechselbar
- Anschlusswert: Anschlusswert: 90 W
- 220 - 240 V

Maße

- Nischenmaße (H x B x T): 82.0 cm x 60.0 cm x 55.0 cm
- Gerätemaße (H x B x T): 82.0 cm x 59.8 cm x 54.8 cm

Zubehör

- 1 x Eierablage

Serie | 6, Unterbau-Kühlschrank, 82 x 60 cm
KUR15AFF0

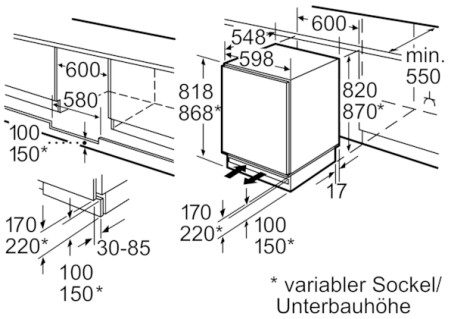

Platz für elektrischen Anschluß seitlich rechts oder links neben dem Gerät.
Be- und Entlüftung im Sockel.

Maße in mm

Maße in mm
Empfehlung Spaltmaße für Flachscharnier

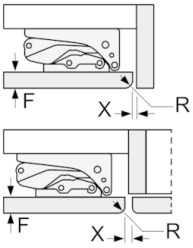

F	R	X
16-19	0-3	2,5
20	0-1	3
	2-3	2,5
21	0-1	3
	2-3	2,5
22	0	4
	1	3,5
	2-3	3

Die in der Tabelle empfohlenen Spaltmasse sind einzuhalten, um eine kollisionsfreie Öffnung der Gerätetüre zu gewährleisten und Beschädigungen am Küchenmöbel zu vermeiden.

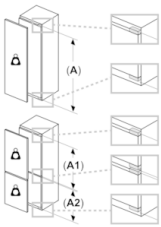

Maximal zulässiges Gewicht der Möbelfronten

Montierte Möbelfronten, die das zulässige Gewicht überschreiten, können zu Beschädigungen und zu Funktionsbeeinträchtigung am Scharnier führen

Ⓐ Gewicht
A: Gerätetürhöhe inklusiv Scharniere in mm
B: Ungedämpftes Scharnier, Möbelfront in kg
C: Gedämpftes Scharnier, Möbelfront in kg

A	B	C
1500-1750	22	22
720-1400	19	19
A1	15	19
A2	15	19