iQ500, Wärmepumpen-Trockner, 8 kg, Weiß
WT47W680

iSensoric Wärmepumpentrockner mit Kondensator-Selbstreinigung und extrem kurzen Trocknungszeiten.

- ✓ Selbstreinigender Kondensator: dauerhaft hervorragende Trocknungsergebnisse und konstant niedriger Energieverbrauch.
- ✓ autoDry: schonendes, präzises Trocknen und Schutz für deine Kleidung.
- ✓ speedPack: Zeit sparen mit unseren schnellen, hocheffizienten Trocknern.
- ✓ Outdoor-Programm: trocknet auch wasserabweisende Outdoor-Bekleidung sicher und zuverlässig.
- ✓ super40'-Programm: kleine Beladungen schnell und schonend trocknen.

Sonderzubehör

WZ20600	Wollekorb
WZ27400	Verbindungssatz mit Auszug
WZ27410	Verbindungssatz
WZDP20D	Podest mit Auszug, Trockner, cubic

Ausstattung

Technische Daten

Bauform: ..... Freistehend
Arbeitsplatte abnehmbar: ..... Nein
Türöffnung: ..... Rechts
Länge Anschlusskabel: .....145.0 cm
Abmessungen des Gerätes (H x B x T): ..... 842x598x613 mm
Nettogewicht: .....55.2 kg
Fluorierte Treibhausgase: .....Nein
Hermetisch geschlossene Einrichtung: ..... Ja
Menge als CO2-Äquivalent: .....0.000 t
EAN-Nummer: 4242003791899
Anschlusswert: ..... 800 W
Absicherung: ..... 10 A
Spannung: .....220-240 V
Frequenz: ..... 50 Hz
Maximale Beladungsmenge: .....8.0 kg
Energieeffizienzklasse[1]: C
: ..... 0.99 kWh/Zyklus
: .....99 kWh/100 Zyklen
: .....88 %
: 1:35
: 2:28

4 242003 791899

[1] Auf einer Energieeffizienzklassen-Skala von A bis G

SIEMENS

iQ500, Wärmepumpen-Trockner, 8 kg, Weiß WT47W680

Ausstattung

- extraKlasse

Leistung und Verbrauch

- Energieeffizienzklasse[1]: C
- Stromverbrauch[2]: 99 kWh
- Nennkapazität[3]: 8 kg
- Programmlaufzeit[3]: 2:28 h:min
- Geräuscheffizienzklasse: C (auf einer Skala von A bis D)
- Geräuschwert[3]: 65 dB (A) re 1 pW
- Kondensationseffizienzklasse: C (auf einer Skala von A bis D)
- Kondensationseffizienz[3]: 88%

Programme

- Spezialprogramme: Wolle finish, Schnell/Mix, Outdoor, Handtücher, Decken, Kopfkissen, Zeitprogramm warm, Zeitprogramm kalt, Baumwolle, Pflegeleicht, Hygiene, Extra Fein, Super 40, Blusen/Hemden

Optionen

- Knitterschutz 120 min am Programmende
- touchControl-Tasten: Schontrocknen, Signal, Fertig in, Start/Pause, Trockenziele, Trocknungsgradfeinjustage, Kindersicherung 3 Sek., Knitterschutz 60 Min., Knitterschutz 120 Min., 24 h Fertig in
- Signal am Programmende

Komfort und Sicherheit

- softDry-Trommelsystem: große Edelstahltrommel, Mitnehmer im Softdesign
- selfCleaning Condenser
- Trommelinnenbeleuchtung: LED
- AutoDry: feuchtegesteuerte Trocknungsprogramme
- anti-vibration Design: mehr Stabilität und Laufruhe
- Kindersicherung
- Signal am Programmende
- Tür Alu-Look, weiß
- Komfortverschluss
- Komfort-Ablaufgarnitur

Technische Informationen

- Gerätemaße (H x B x T): 84.2 cm x 59.8 cm x 61.3 cm
- Abgeschrägte Blende, unterschiebbar ab 85 cm Nischenhöhe
- Wärmepumpentechnologie mit umweltfreundlichem Kältemittel R290

[1] Auf einer Energieeffizienzklassen-Skala von A bis G

[2] Gewichteter durchschnittlicher Energieverbrauch für 100 Trocknungszyklen in kWh im Eco Programm

[3] Eco Programm bei voller Beladung

SIEMENS

iQ500, Wärmepumpen-Trockner, 8 kg, Weiß
WT47W680
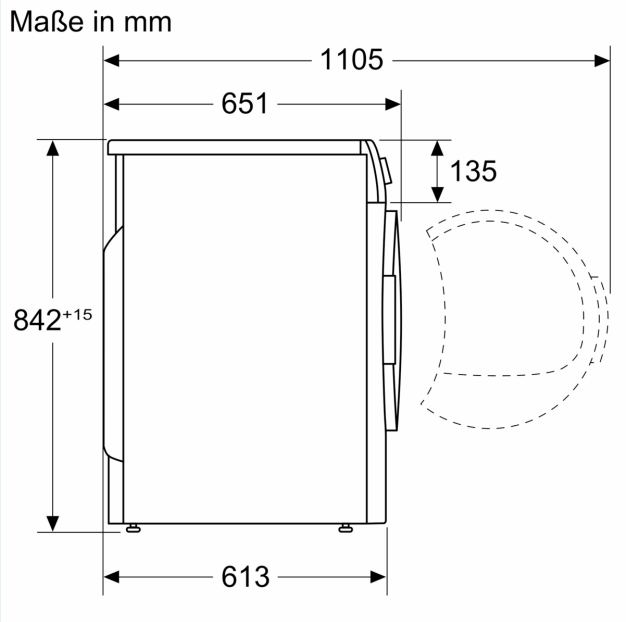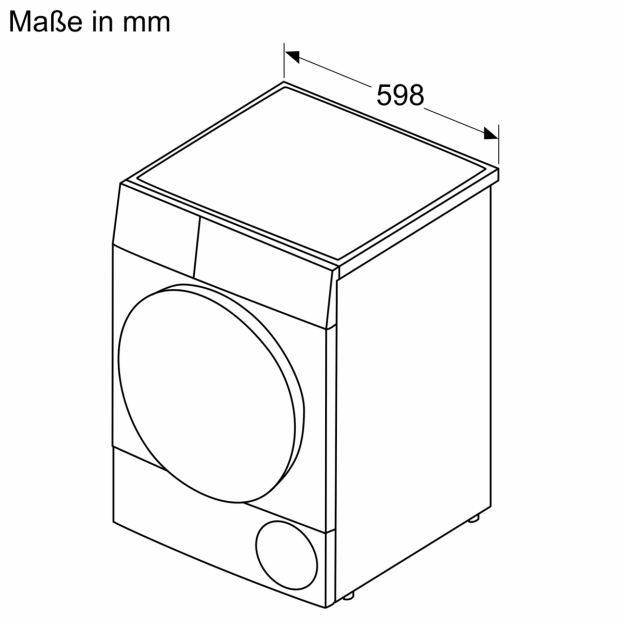
Maßzeichnungen